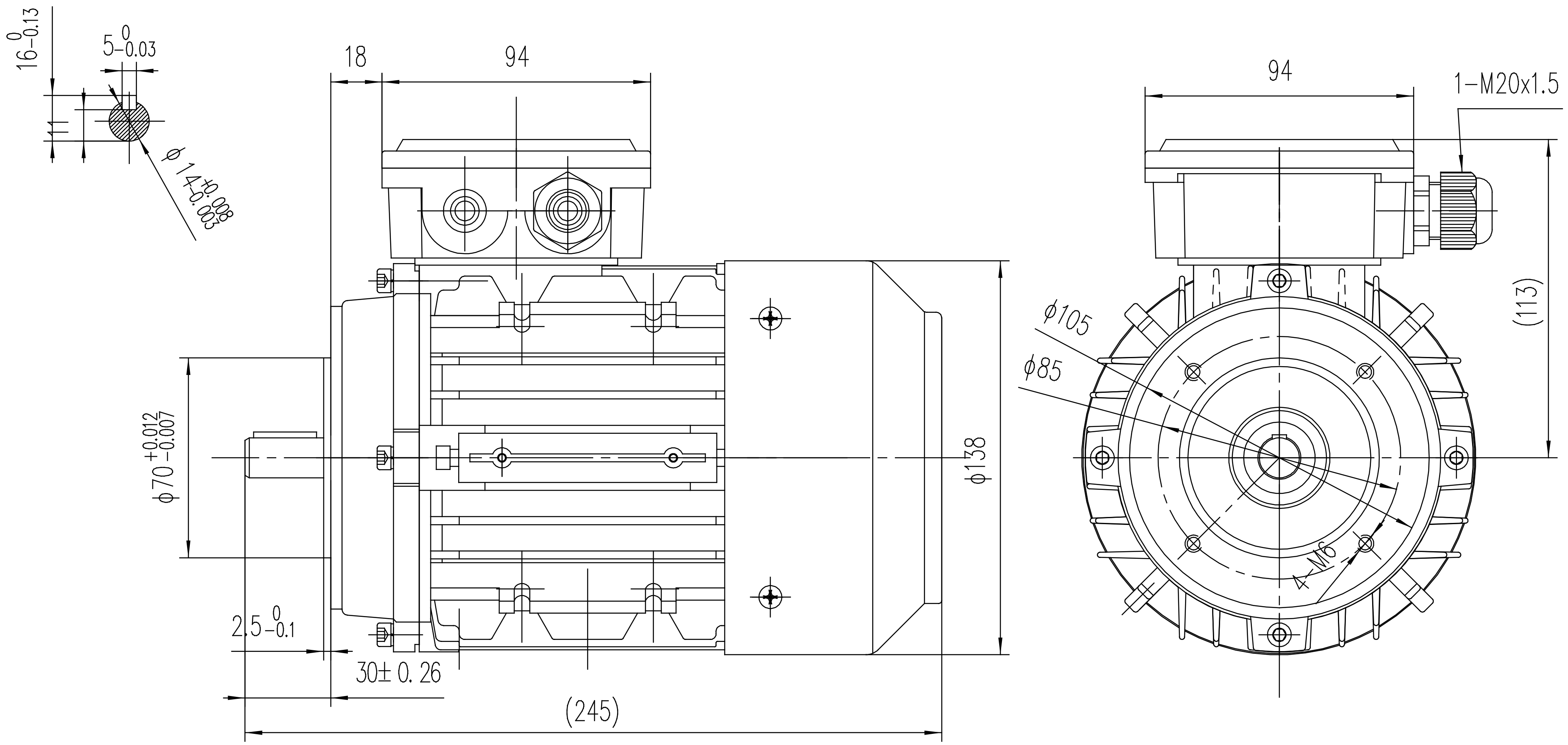

????

1???????JB1009-1011-91??

?GB12350-90??????

2?????????????????

???????

3?????????????????

????

4???????????

??	??	? ?	?????	? ?	?????
? ?		???			
? ?					
? ?		? ?			

YL102

? ? ? ?	? ?	? ?
		1:1
? ?	?	?

???????????

TA71 B14???

? (?) ? ? ? ?
?????
? ? ? ?
? ?
? ?
??? ? ?