2521520-MB-TH-680

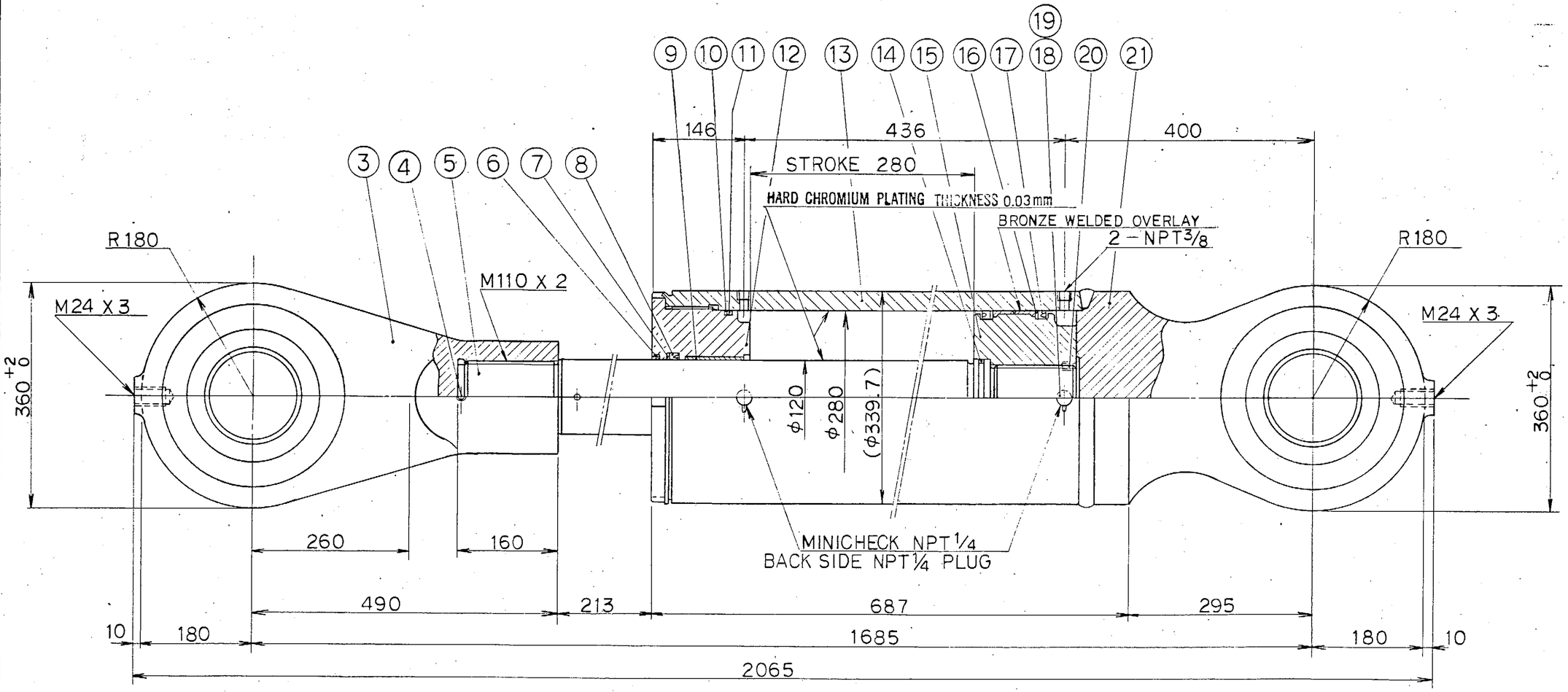

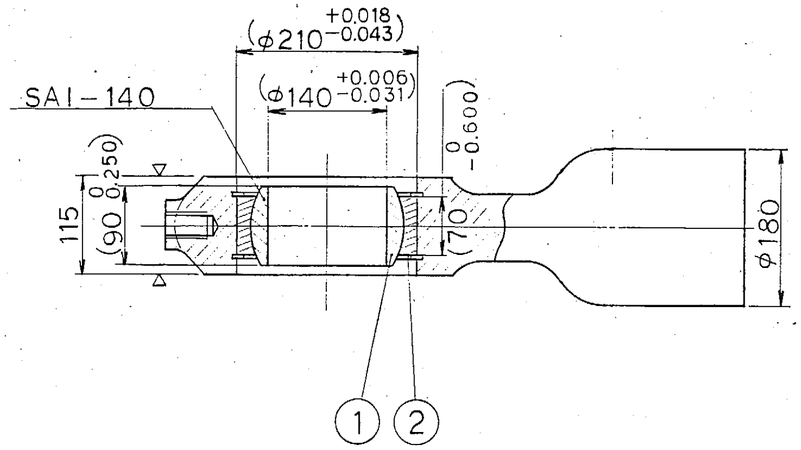

ESPECIFICACION	SPECIFICATION	
DIAMETRO INTERIOR DEL CILINDRO	CYLINDER BORE	φ280 mm
DIAMETRO DEL VASTAGO DEL EMBOLO	PISTON ROD DIA	φ120 mm
PISTONADA	STROKE	280 mm
PRESION ASIGNADA O DE REGIMEN	RATED PRESSURE	210 kgf/cm² {bar}
PRESION DE PRUEBA	PROOF PRESSURE	315 kgf/cm² {bar}
VELOCIDAD DEL EMBOLO	PISTON SPEED	3 mm/sec
DIRECCION DE AJUSTE	SETTING DIRECTION	———
CARGA	LOAD	——— kg
TEMPERATURA AMBIENTE	AMBIENT TEMP	UNDER 80 °C
FLUID DE SERVICIO	WORKING FLUID	QUINTOLUBRIC

AS BUILT

MANNESMANN DEMAG — Hitachi Zosen

CCP — ITEM A301.13.1.2, 301.1.13, 301.1.18

STRAND GUIDE AND WITHDRAWAL SYSTEMS

UPPER FRAME CLAMPING CYLINDER FOR SEG.7~11

SHEET No. S-M-H4804 — DWG. No. 0349397

SIDERURGICA LAZARO CARDENAS-LAS TRUCHAS, S.A.

COLADA CONTINUA ~~No.2~~ II ETAPA

GUIA DE LA LINEA Y SISTEMA DE EXTRACCION

CILINDRO HIDRAULICO PARA SEG. 7~11

Proyectó:	FECHA:	ACOT:	ESC:
Dibujó:	Aprobó:	2521520-MB-TH-680	REV: 1
Revisó:			

TAIYO, LTD. 1-1-1 KITAEGUCHI, HIGASHIYODOGAWA-KU, OSAKA, JAPAN

DATE: 5. JAN. 83 — DR BY: T. Hajimoto — CK BY: T. Nishi — APP: — MATERIAL: — TITLE: ASSEMBLY DRAWING OF HYDRAULIC CYLINDER — USAGE: — REQ'D NO.: — REF.: — SCALE: 1/5 — DWG. NO. 505Z16240020

FECHA	No.	REVISION	REVISO	APROBO	FECHA	No.	REVISION	REVISO	APROBO	PLANO No.	TITULO
NOV.15.'88		AS-BUILT									
JUL.4.'83	1	GENERAL REVISION									

PLANOS DE REFERENCIA